Schrauben TB Ges.m.b.H
Moos 58, 5431 Kuchl
Tel. +43 2445059
kuchl@schrauben-tb.at

Schrauben TB Ges.m.b.H
Bundesstraße 25, 6063 Rum
Tel. +43 512262154
office@schrauben-tb.at

Handwerker
BRAUCHEN
Spezialisten

Bei Gesprächen mit Kunden an den Kassen sind Ihre Mitarbeiter durch diese Wände vom Kunden getrennt, was beide Gesprächspartner weitgehend vor einer Tröpfcheninfektion schützt. Die Pandemieschutzwände gibt es in 3 Varianten:

Variante 1

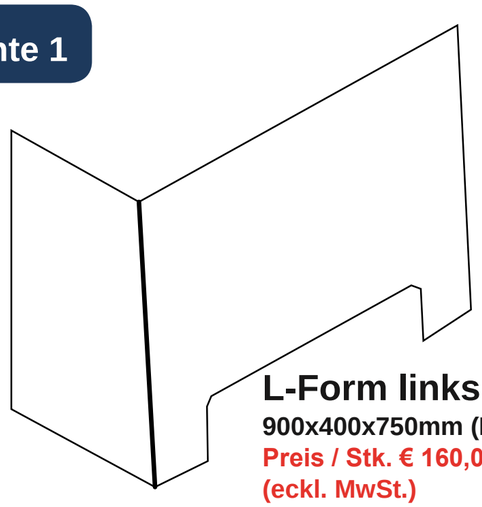

L-Form links
900x400x750mm (B/T/H)
Preis / Stk. € 160,00
(eckl. MwSt.)

Variante 2

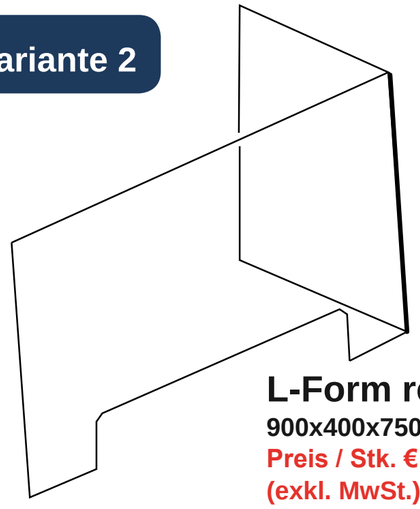

L-Form rechts
900x400x750mm (B/T/H)
Preis / Stk. € 160,00
(exkl. MwSt.)

Variante 3

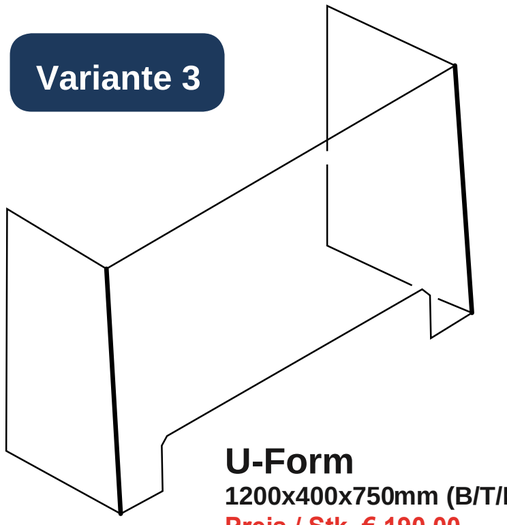

U-Form
1200x400x750mm (B/T/H)
Preis / Stk. € 190,00
(exkl. MwSt.)

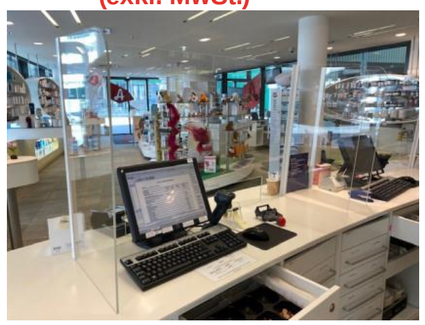

Ausführung:
aus Acrylglas GS in 5 mm transparent, Seiten mit HPVC-Winkel verklebt, Kanten gebrochen; Elemente Links und Rechts lassen sich kombinieren. Wenn die Breite der Arbeitsfläche geringer ist, kann die Breite durch übereinanderschieben der Elemente angepasst werden.

Vorbehaltlich minimaler Abweichungen in der Ausführung.

Schrauben TB Ges.m.b.H
Moos 58, 5431 Kuchl
Tel. +43 2445059
kuchl@schrauben-tb.at

Schrauben TB Ges.m.b.H
Bundesstraße 25, 6063 Rum
Tel. +43 512262154
office@schrauben-tb.at

Handwerker BRAUCHEN Spezialisten

Desinfektionsspender mit Armhebel, Aluminiumkorpus inkl. Desinfektionsmittel 500 ml

Preis / Stk. € 149,00
(exkl. MwSt.)

Schrauben TB Ges.m.b.H
Moos 58, 5431 Kuchl
Tel. +43 2445059
kuchl@schrauben-tb.at

Schrauben TB Ges.m.b.H
Bundesstraße 25, 6063 Rum
Tel. +43 512262154
office@schrauben-tb.at

Handwerker
BRAUCHEN
Spezialisten

Desinfektionsspender mit Handerkennungs- Sensor

- **inkl. 1 Liter Desinfektionsmittel**
- **Spender** mit **automatischer Sprühfunktion**
- Höhe: **1200mm**
- Bodenplatte: **290x250mm**
- **20.000 Sprühungen** je Batterieladung
- **2.500 Sprühungen** je 1 Liter Desinfektionsmittel

Auffangwanne
optional erhältlich

12,00 € +MwSt.

Preis / Stk. € 264,00
(exkl. MwSt.)

Schrauben TB Ges.m.b.H
Moos 58, 5431 Kuchl
Tel. +43 2445059
kuchl@schrauben-tb.at

Schrauben TB Ges.m.b.H
Bundesstraße 25, 6063 Rum
Tel. +43 512262154
office@schrauben-tb.at

Handwerker
BRAUCHEN
Spezialisten

Einweg Mundschutz
(Box á 50 Stück)

Preis / 50 Stk. € 59,50
(exkl. MwSt.)

Schrauben TB Ges.m.b.H
Moos 58, 5431 Kuchl
Tel. +43 2445059
kuchl@schrauben-tb.at

Schrauben TB Ges.m.b.H
Bundesstraße 25, 6063 Rum
Tel. +43 512262154
office@schrauben-tb.at

Handwerker BRAUCHEN Spezialisten

Feucht- Reinigungstücher- antibakteriell (Dose mit 100 Tüchern)

Preis / Stk. € 11,74
(exkl. MwSt.)

Schrauben TB Ges.m.b.H
Moos 58, 5431 Kuchl
Tel. +43 2445059
kuchl@schrauben-tb.at

Schrauben TB Ges.m.b.H
Bundesstraße 25, 6063 Rum
Tel. +43 512262154
office@schrauben-tb.at

Handwerker BRAUCHEN Spezialisten

Handdesinfektionsmittel 250ml

Lösung zur Anwendung auf Haut für die hygienische Handdesinfektion

Preis / Stk. € 11,50
(exkl. MwSt.)

Biozidprodukte vorsichtig verwenden. Vor Gebrauch stets Etikett und Produktinformationen lesen.

Zusammensetzung (gemäß WHO-Empfehlung): 74,4 g Ethanol; 0,2 g Wasserstoffperoxid; 21,7 g Aqua; 2,1 g Glycerol; 0,8 g Butanon; 0,8 g Propan-2-ol; <0,01 g Denatoniumbenzoat pro 100 g Lösung.

Schrauben TB Ges.m.b.H
Moos 58, 5431 Kuchl
Tel. +43 2445059
kuchl@schrauben-tb.at

Schrauben TB Ges.m.b.H
Bundesstraße 25, 6063 Rum
Tel. +43 512262154
office@schrauben-tb.at

Handwerker BRAUCHEN Spezialisten

Händedesinfektionsmittel Kanister
10 Liter

Preis / Stk. € 165,00
(exkl. MwSt.)

Schrauben TB Ges.m.b.H
Moos 58, 5431 Kuchl
Tel. +43 2445059
kuchl@schrauben-tb.at

Schrauben TB Ges.m.b.H
Bundesstraße 25, 6063 Rum
Tel. +43 512262154
office@schrauben-tb.at

Handwerker BRAUCHEN Spezialisten

Haut und Flächendesinfektion
1000ml

Preis / Stk. € 19,00
(exkl. MwSt.)

Schrauben TB Ges.m.b.H
Moos 58, 5431 Kuchl
Tel. +43 2445059
kuchl@schrauben-tb.at

Schrauben TB Ges.m.b.H
Bundesstraße 25, 6063 Rum
Tel. +43 512262154
office@schrauben-tb.at

Handwerker
BRAUCHEN
Spezialisten

HYGIENE- VISIER

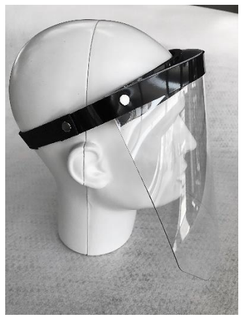

Dieses HYGIENE- VISIR bietet aufgrund seiner PE- Kopfhalterung und dem Zellkautschukstreifen wesentliche Vorteile im Tragekomfort. Mithilfe der 1mm Polycarbonat- Scheibe ist der Träger/in mit einem stabilen Visier ausgestattet, dass ihn/sie vor Spritzern oder fremden Speichel schützt.

IHRE VORETEILE:

- 1mm Polycarbonat Scheibe als Visier
- Leichtes und angenehmes Tragegefühl
- Schützt Sie und Ihre Umgebung vor Niesern, Spritzer, etc.
- Einfacher Klettverschluss für sicheren Halt

Preis / Stk. € 16,90
(exkl. MwSt.)

Schrauben TB Ges.m.b.H
Moos 58, 5431 Kuchl
Tel. +43 2445059
kuchl@schrauben-tb.at

Schrauben TB Ges.m.b.H
Bundesstraße 25, 6063 Rum
Tel. +43 512262154
office@schrauben-tb.at

Handwerker BRAUCHEN Spezialisten

HYGIENE- VISIER

Preis / Stk. € 25,90
(exkl. MwSt.)

PP-OVERALL Kapuze
PP-OVERALL mit Kapuze "PP-1L"

Ausführung: 40g/m² Polypropylen-Overall, verdeckter Reißverschluss, Gummizug an Arm- und Beinabschluss und in der Taille, mit Kapuze, antistatisch
Größen: M - 3XL
Kartoninhalt: 50 Stück je Größe im Originalkarton

Schrauben TB Ges.m.b.H
Moos 58, 5431 Kuchl
Tel. +43 2445059
kuchl@schrauben-tb.at

Schrauben TB Ges.m.b.H
Bundesstraße 25, 6063 Rum
Tel. +43 512262154
office@schrauben-tb.at

Handwerker BRAUCHEN Spezialisten

Nitril- Einweghandschuh
puderfrei, schwarz
Gr. M/L / XL/ (Box á 100 Stück)

Preis / 100 Stk. € 14,50
(exkl. MwSt.)